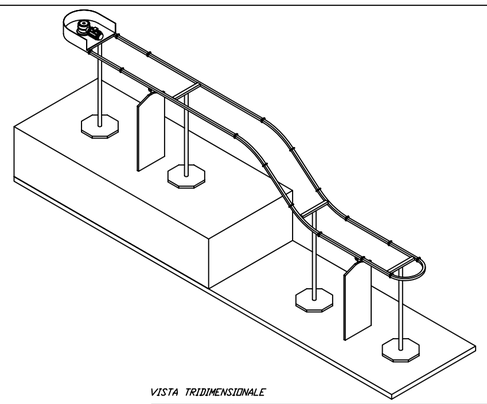

VISTA TRIDIMENSIONALE

MACCHINA MOD. NASTRO	DATA 25/10/01			
	DISEGN. M. S.			
	SCALA: -----			
DITTA ----		Questo disegno e' di nostra proprieta' e ne e' vietata la riproduzione a termini di legge	DISEGNO N. 00041-A	
		NUMERO COMMESSA E NOME FILE	SOSTITUISCE IL	APPROVATO DA

Caselle = 528

VISTA DA "C"

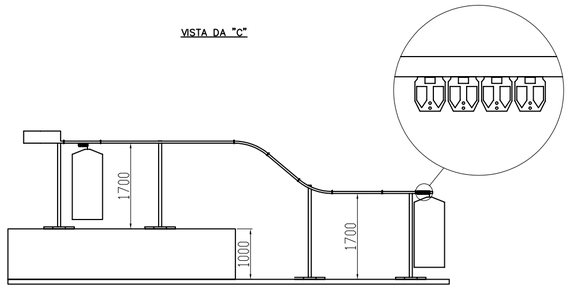

MACCHINA MOD. NASTRO	DATA 25/10/01			
	DISEGN. M. S.			
	SCALA: 1:50			
DITTA ----		Questo disegno e' di nostra proprieta' e ne e' vietata la riproduzione a termini di legge	DISEGNO N. 00041-A	
		NUMERO COMMESSA E NOME FILE	SOSTITUISCE IL	APPROVATO DA

Caselle = 528

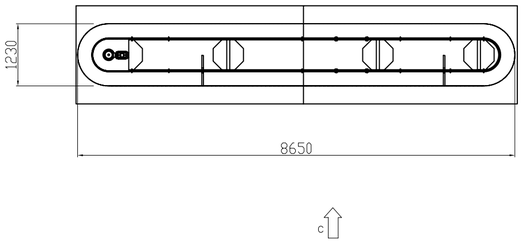

MACCHINA MOD. NASTRO	DATA 25/10/01			
	DISEGN. M. S.			
	SCALA: 1:50			
DITTA ----		Questo disegno e' di nostra proprieta' e ne e' vietata la riproduzione a termini di legge	DISEGNO N. 00041-A	
		NUMERO COMMESSA E NOME FILE	SOSTITUISCE IL	APPROVATO DA

Caselle = 528

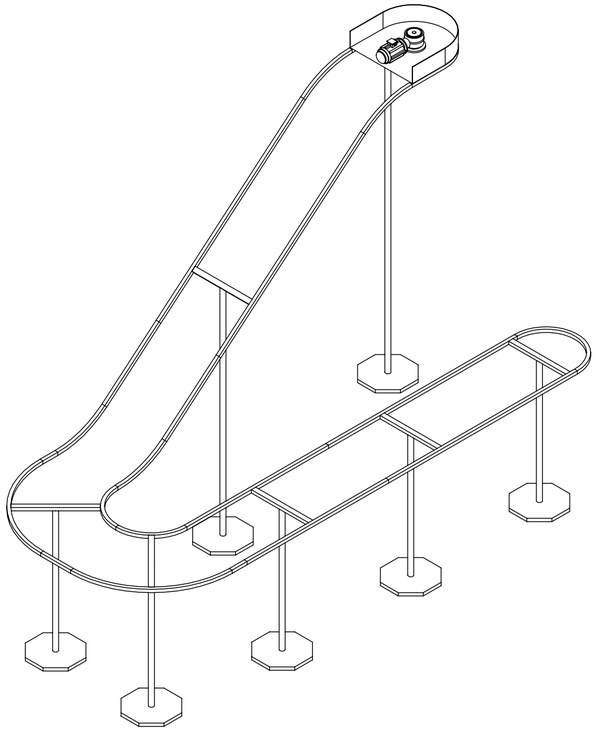

DENOMINAZIONE PROGETTO-PROJECT TITLE: CLIENTE

TITOLO DISEGNO-DRAWING TITLE: DENOM.POSIZ NASTRO TRASP. IN SALITA AD U .... CASELLE

DIS.DRAW MA.GI. NOTE CONTR QUOTE COLONNA+ CURVA

DATA FILE F264 BIS N°DIS. N°DIS. REV.

MATRICOLA/SERIAL N° MATRICOLA

ENGINEERING MAGITEK DESIGN

DOCUMENTO PROPRIETA'"....."Srl CHE TUTELERA' I SUOI DIRITTI A TERMINI DI LEGGE.-HIS DOCUMENT IS THE SOLE PROPERTY OF "....." Srl WHO WILL SAFEGUARD ITS RIGHTS ACCORDING TO THE PREVISION OF THE LAW

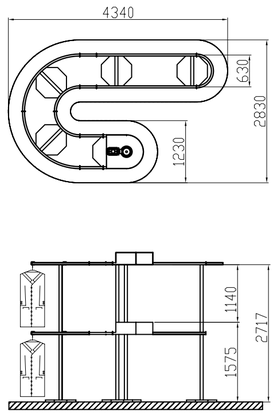

DENOMINAZIONE PROGETTO-PROJECT TITLE: CLIENTE

TITOLO DISEGNO-DRAWING TITLE: DENOM.POSIZ NASTRO TRASP. IN SALITA AD U 550 CASELLE

DIS.DRAW MA.GI. NOTE CONTR QUOTE COLONNA+ CURVA

DATA FILE F264 BIS N°DIS. N°DIS. REV.

MATRICOLA/SERIAL N° MATRICOLA

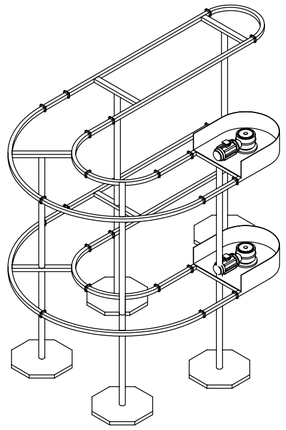

DENOMINAZIONE PROGETTO-PROJECT TITLE: CLIENTE

TITOLO DISEGNO-DRAWING TITLE: DENOM.POSIZ NASTRO TRASP. IN SALITA AD U .... CASELLE

DIS.DRAW MA.GI. NOTE CONTR QUOTE COLONNA+ CURVA

DATA FILE F264 BIS N°DIS. N°DIS. REV.

MATRICOLA/SERIAL N° MATRICOLA

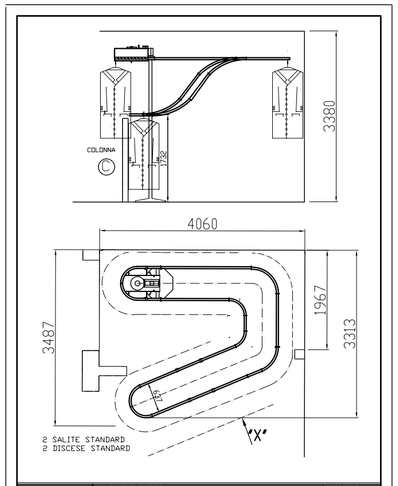

DENOMINAZIONE PROGETTO-PROJECT TITLE: CLIENTE

TITOLO DISEGNO-DRAWING TITLE: DENOM.POSIZ NASTRO TRASP. IN SALITA AD U .... CASELLE

DIS.DRAW MA.GI. NOTE CONTR QUOTE COLONNA+ CURVA

DATA FILE F264 BIS N°DIS. N°DIS. REV.

MATRICOLA/SERIAL N° MATRICOLA