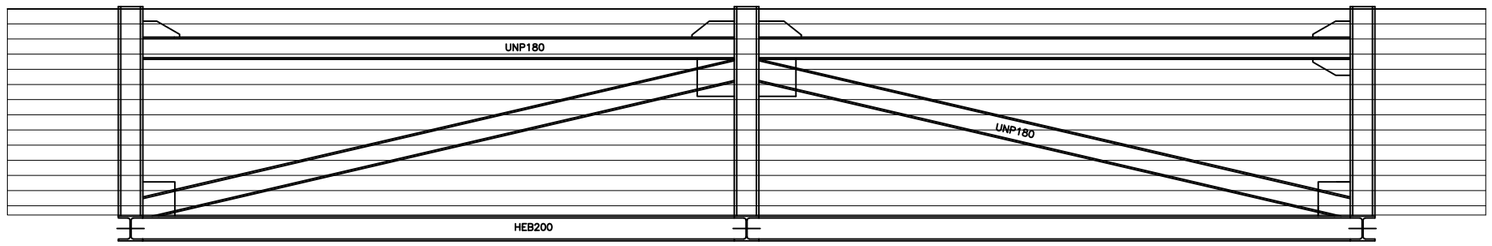

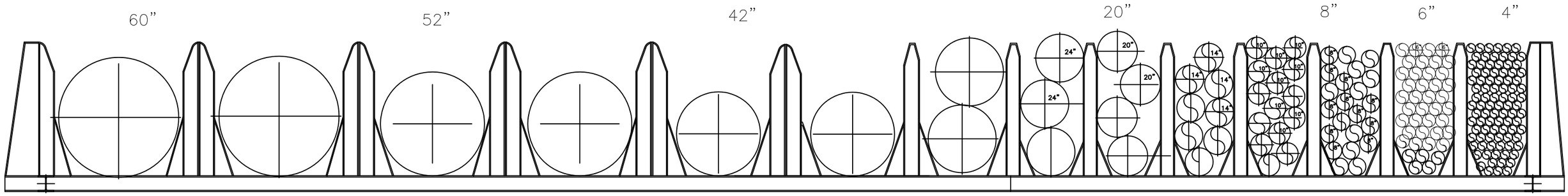
60”
52”
42”
20”
8”
6”
4”
24”
24”
20”
20”
14”
14”
14”
14”
10”
10”
10”
10”
10”
10”
10”
10”
8”
8”
8